www.safe-land.ir

Rapid 105E
106E

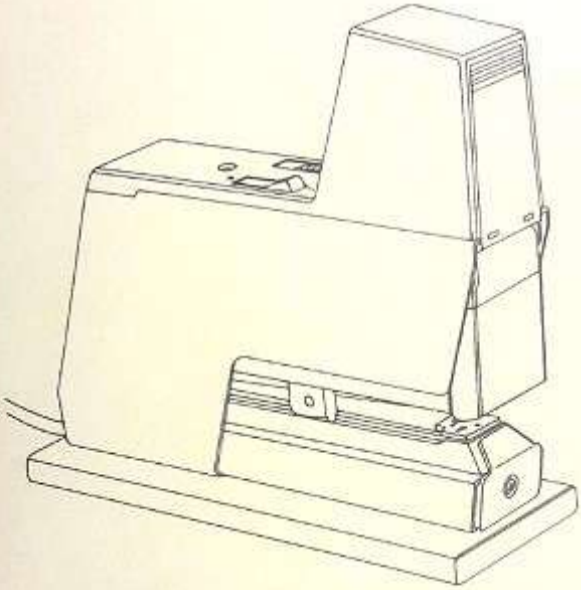

GB Operator's manual

Read these instructions carefully and make sure you understand them before using the machine.

DE Bedienungsanweisung

Lesen Sie die Bedienungsanweisung sorgfältig durch und machen Sie sich mit dem Inhalt vertraut, bevor Sie die Machine benutzen.

FR Manuel d' utilasation

Lire attentivement et bien assimiler le manuel d' utilasation avant de se servir de la machine

ES Manual para el usario

Lea estas instrucciones minuciosamente y asegúrese de comprenderlas antes de usar la grapadora.

IT Instruzioni per l'uso

Prima di usare la cucitrice, leggere attentamente queste istruzioni per l'uso e comprenderne il contenuto.

NL Gebruiksaanwijzing

Lees de gebruiksaanwijzing grondig door en vergewis u ervan dat u ze begrijpt voor u he apparaat in gebruik neemt.

PT Manual do utilizador

Leia e compreenda o manual do utilizador antes de pôr o aparelho em funcionamento.

SE Bruksanvisning

Läs och förstå bruksanvisningen innan apparaten används.

DK Brugervejledning

Læs brugervejledningen nøje igennem, inden du bruger apparatet

FI Käyttöohje

Lue käyttöohje ja [illegible] ennen kuin alat [illegible]

GR Οδηγιών χρήσεως

Μελετήστε και [illegible] οδηγίες χρήσεως πριν χρησιμοποιήσετε το [illegible]

RU Инструкция по эксплуатации

Перед работой с электрическим [illegible] ром внимательно прочитайте данную инструкцию инструкцию и убедитесь что она вам понятна.

Rapid

Scanned by CamScanner
گروه مهندسي سيف لند

www.safe-land.ir

LIST OF TERMS

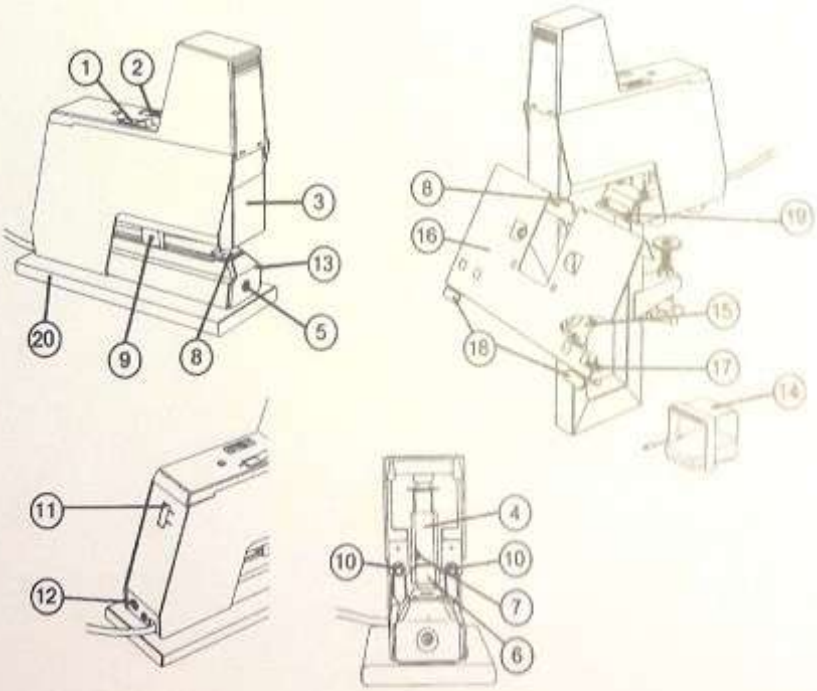

Scanned by CamScanner
گروه مهندسي سيف لند

www.safe-land.ir

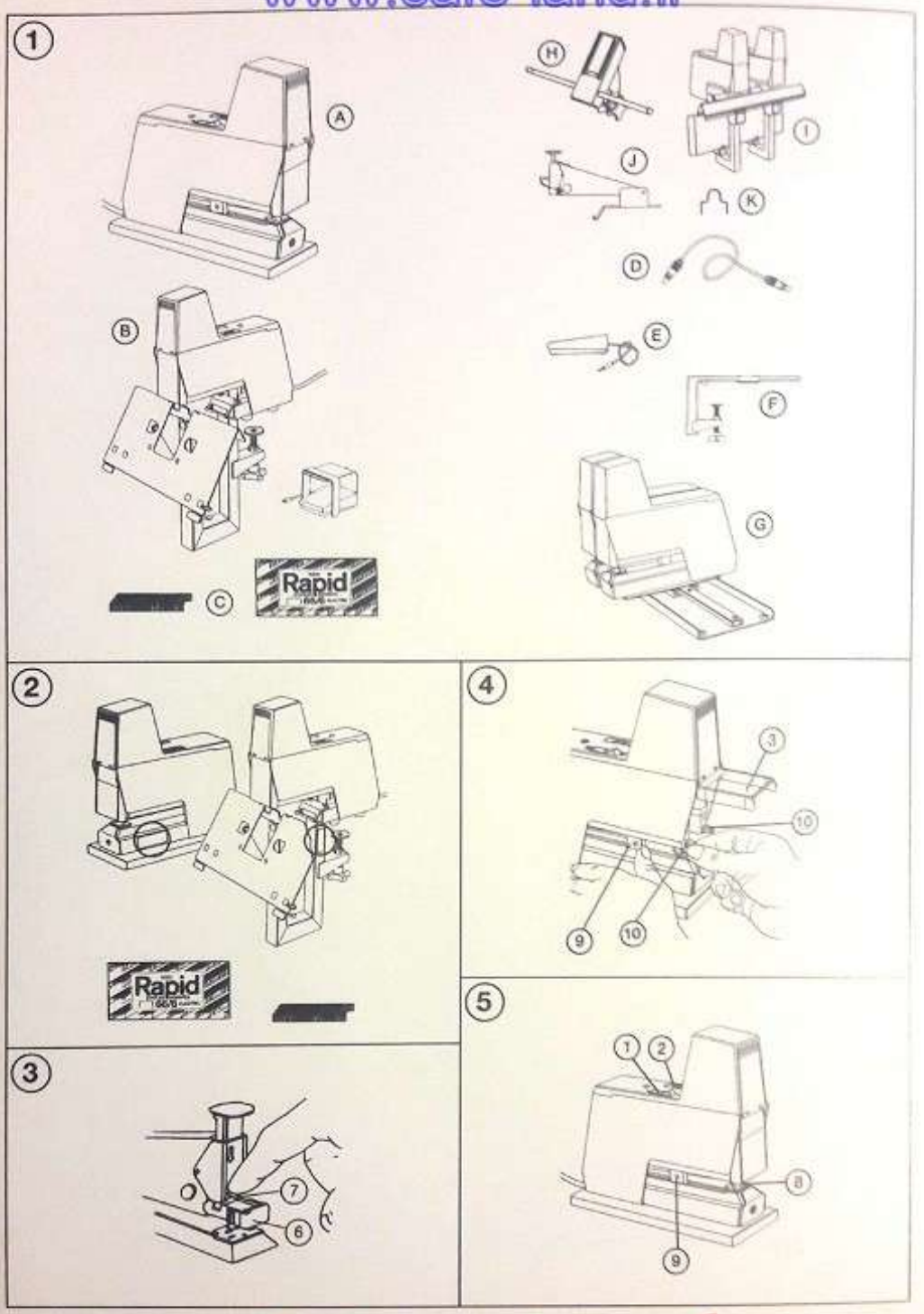

گروه مهندسي سيف لند
Scanned by CamScanner

www.safe-land.ir

6

10

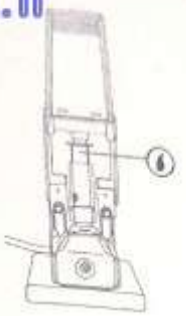

7

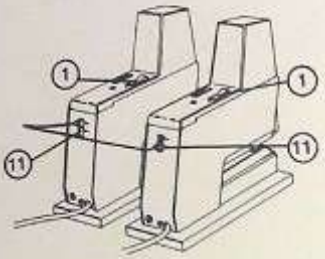

11

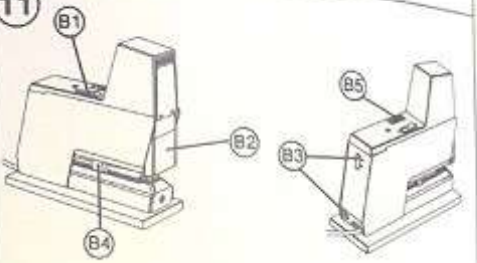

12

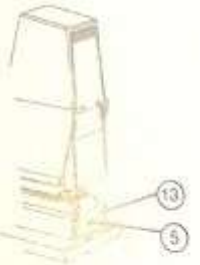

8

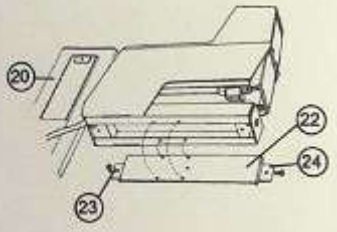

13

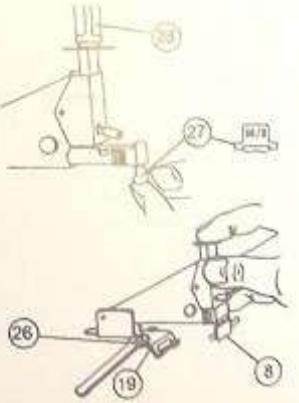

9

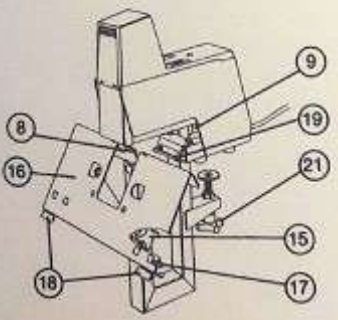

گروه مهندسي سيف لند
Scanned by CamScanner

www.safe-land.ir

MEDIDAS DE PRECAUCION

1. Lea detenidamente las instrucciones para el uso.
2. Guarde las instrucciones.
3. Aténgase a las advertencias y a los datos indicados en el aparato.
4. Al limpiar el aparato, procure que éste no esté conectado a la red eléctrica. No utilice un producto para la limpieza líquido o frasco atomizador, sino un trapo suave.
5. No utilize el aparato en conexión con agua.
6. Procure que el aparato esté colocado en una base firme.
7. El aparato está provisto de cable de acometida conectado a tierra. Como medida de precaución, procure que el aparato siempre se conecte con un enchufe conectado a tierra.
8. En el caso de defectos no remediables con la ayuda de estas instrucciones, póngase inmediatamente en contacto con su suministrador o con su propia estación de servicio.
9. En las averías que a continuación reseñamos, unicamente personal capacitado debería intervenir:

A. Al estar dañado el cable de acometida o el enchufe de clavija.

B. Si ha penetrado líquido en el aparato.

C. Si el aparato ha sido expuesto a lluvia o agua.

D. Si el aparato no funciona con normalidad a pesar de haberse seguido las instrucciones para el uso.

E. Si el aparato ha caído al suelo o la carcasa ha sido dañada.

F. Si el aparato muestra un cambio significativo en su funcionamiento normal.

G. No lleve a cabo Vd. mismo otros ajustes que los que están descritos en estas instrucciones.

10. Mantenga los dedos fuera de la zona de grapado.
11. Desconecte la corriente antes de limpiar, ajustar y desplazar el aparato.
12. No deje que los niños usen el aparato sin supervisión de una persona responsable.

DENOMINACIONES

1. Interruptor principal
2. Ajuste de potencia
3. Tapa frontal
4. Cabezal grapador
5. Tornillo
6. Cargador
7. Fijador del cargador
8. Yunque
9. Brazo de disparo
10. Botón de ajuste de profundidad de grapado
11. Enchufe para cable óptico
12. Enchufe para pedal de disparo
13. Chapa de cierre
14. Pedal de disparo
15. Botón en forma de estrella
16. Mesa
17. Topes
18. Topes
19. Anilla de almacenaje
20. Chapa de base

Al encargar piezas de repuesto, especifique el número de la pieza según la lista de

گروه مهندسي سيف لند
Scanned by CamScanner

www.safe-land.ir

Los dos topes (17) en la parte estrecha de la mesa pueden ser movidos de lado, dándoles primero la vuelta.

10 MANTENIMIENTO

1. Quite el polvo, grapas sueltas y cualquier otra suciedad que puedan haber en el aparato.
2. Lubrifique el cabezal grapador con unas gotas de lubrificante diluido, según la ilustración al lado, después de aproximadamente 10.000 grapados.

11 PROBLEMAS DE FUNCIONAMIENTO

A. Ensaye el funcionamiento del aparato a mano.
1. Quite grapas encalladas en la salida. Compruebe que han sido usadas las grapas adecuadas y que la boca de salida está ilesa.
2. Cambie el cabezal grapador en el caso de daño o de desgaste.

B. El mecanismo de funcionamiento.
Compruebe que:
1. el aparato está conectado a la red eléctrica y que el interruptor principal está apretado (lámpara encendida).
2. la tapa frontal está bajada.
3. el dispositivo apropiado de disparo está ajustado. El dispositivo automático de disparo es desconectado cuando se conecte el pedal de disparo o el cable óptico.
4. los brazos de disparo (9), después de ser pulsados, vuelven hacia adelante a una posición de parada distinta a la de antes de efectuarse un nuevo grapado.
5. está ajustada la potencia adecuada.

Si permanecen los problemas de funcionamiento, entregue el aparato al suministrador o a un taller autorizado.
No utilice el aparato con cable de conexión o enchufe de clavija defectuoso.

12 CAMBIO DE CABEZAL GRAPADOR - RAPID 105

1. Aparte la chapa de cierre (13) con su tornillo (5).
2. Cambie el cabezal grapador. Al montar el nuevo cabezal, el empujador (28) tiene que ser apretado hacia arriba.
3. Atornille la chapa de cierre (13).

13 CAMBIO DE CABEZAL GRAPADOR - RAPID 106

1. Quitar el botón en forma de estrella (15) y su tornillo y sacar la mesa (16).
2. Destornille los dos tornillos (26) y extraiga el cabezal hacia fuera. Apriete el empujador (28) hacia arriba y saque el cabezal.
3. Monte el nuevo cabezal introduciendo primero la anilla de almacenaje (19) en posición abierta encima del yunque (8).
4. Apriete el empujador (28) hacia arriba y pliegue la anilla de almacenaje (19) de modo que su punta estrecha dé hacia adentro.
5. Introduzca el cabezal manteniendo levantado el empujador. Advertencia: procure que la punta de la anilla de almacenaje penetre en su agujero guía.
6. Antes de grapar, es necesario ajustar la posición del cabezal en relación al yunque. El ajuste se efectua por medio de la chapa guía (27) que viene acompañada con el aparato.
Saque el cargador y apriete la chapa guía de abajo hacia arriba en la boca de salida de las grapas. Apriete el cabezal con fuerza de modo que la chapa guía encaje en el yunque. Mantenga el cabezal presionado y apriete los tornillos (26). Aparte la chapa guía y efectue un grapado de ensayo.
7. Sacar la mesa. Nota, el tirante, el tornillo y el botón en forma de estrella (15) de la mesa se colocará delante del bastido tubular.

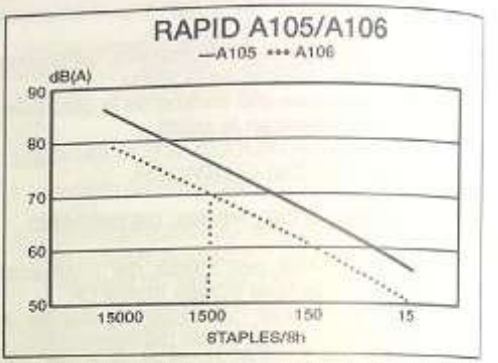

Equivalente nivel de ruido dB (A) puesto en capacidad y fuerza maxima.
Por ejemplo, 1440 grapas por 8 horas da 70 db (A) (A106).
Medidas de ruido hechas segun ISO 7779 con propuesta suplementaria "Grapadoras Eléctricas: Código-examen de ruido".
El equivalente nivel de ruido de 70 db(A) es un requerimineto de ruidos maximos impuesto por Alemania en areas publicas como tiendas, aeropuertos, recepciones y otras areas similares.

Scanned by CamScanner
گروه مهندسي سيف لند

www.safe-land.ir

5. En el caso de dos o más aparatos acoplados, los brazos de disparo de los "aparatos complementarios" pueden ser utilizados como soporte del material para grapar (no ejecutan grapado), y son ajustados según lo arriba mencionado.
6. Baje la tapa frontal.
7. Para grapar: guíe el material hacia el brazo de disparo (9).

5 AJUSTE DE LA POTENCIA DE DISPARO

1. Elija entre grapado y cosido manejando el yunque (8) hacia adelante y hacia atrás respectivamente (se refiere a la Rapid 105).
2. Ponga el interruptor principal (1) en posición 1, se enciende la lámpara en la tecla.
3. Efectue un grapado de ensayo en el material a grapar guiándolo hacia el brazo de disparo (9).
4. Examine el grapado. Con la potencia demasiado floja, se produce un cerrado insuficiente de la grapa - gire el ajuste de potencia (2) a un nivel más elevado. Una potencia demasiado alta causa ruido innecesario e intensifica el desgaste del aparato. Con el ajuste apropiado, el aparato grapa mejor y con baja intensidad de sonido.
5. Nunca efectue grapado sin material, las grapas pueden encasquillarse en la salida.
6. No dispare grapas una encima de la otra, pueden encasquillarse en la salida.
   CUIDADO! NO INTRODUZCA LOS DEDOS BAJO EL CABEZAL GRAPADOR.

6 APLICACION DEL PEDAL DE DISPARO

1. Corte la corriente por medio del interruptor principal (1) o levante la tapa frontal (3).
2. Conecte el enchufe del pedal de disparo al enchufe situado en el dorso del aparato (12).
3. Los brazos de disparo (9) ya pueden ser utilizados como topes para el material para grapar, no efectuan grapado al estar conectado el pedal de disparo. Ajuste la profundidad deseada según lo mencionado anteriormente.
4. Baje la tapa frontal y apriete el interruptor principal.
5. Grape por medio del pedal de disparo (14).

7 ACOPLAMIENTO DE DOS O MAS GRAPADORAS (APARATOS COMPLEMENTARIOS)

1. Corte la corriente por medio de los interruptores principales (1) o levante las tapas frontales (3).
2. Coloque las grapadoras según su deseo.
3. Conecte todas las grapadoras a la red eléctrica.
4. Determine el aparato principal (él que va a efectuar el grapado). Baje la tapa (11) y conecte el cable óptico (accesorio opcional) a la acometida superior del aparato principal. El enchufe está marcado con una flecha apuntando en dirección del enchufe (señal salida).
5. Conecte el otro enchufe del cable a la acometida inferior del siguiente aparato una vez bajada su tapa (11). El enchufe está marcado con una flecha apuntando hacia el enchufe (señal entrada). El grapado no puede ser efectuado ni por medio del brazo de disparo ni por el pedal de disparo.
6. El siguiente aparato complementario es conectado mediante otro cable óptico partiendo del enchufe superior (11) del primer complementario al enchufe inferior de éste y así sucesivamente.
7. En el caso de contacto con el brazo de disparo del aparato principal o con el pedal de disparo, el aparato principal es el primero en efectuar grapado. A continuación efectuan grapado los aparatos complementarios en el orden de acoplamiento, pero con un ligero retraso, para que no sea sobrecargada la red eléctrica.
8. Los brazos de disparo de los aparatos complementarios se utilizan como topes del material para grapar.

8 RAPID 105 - MONTAJE EN MESA DE TRABAJO

1. Separe la chapa de base (20) del aparato y el muelle (22) de la chapa de base.
2. Dé media vuelta al muelle de modo que el extremo con agujero (24) se asome delante del aparato. Junte el muelle horizontalmente a la parte inferior del aparato con los cuatro tornillos.
3. Sujete un tornillo en la mesa de trabajo de modo que la apertura (23) del muelle pueda ser introducida bajo la cabeza del tornillo. Junte con tornillo el aparato a la mesa a través del agujero de delante (24) del muelle.

9 RAPID 106 - EMPLEO DE MESA

1. Coloque el aparato y atornillelo firmemente (21) con la corriente cortada.
2. Elija posición de grapado plano o en canto en la mesa (16) después de haber aflojado el botón en forma de estrella (15). Al cambiar la posición de la mesa, los brazos de disparo (9) tienen que estar recogidos a la posición más interior. Compruebe que la posición de la mesa en relación con el yunque (8) y con la anilla de almacenaje (19) es la justa.
3. La mesa (16) está provista de cuatro topes, ajustables de lado. Los dos topes (18) del borde delantero de la mesa se mueven apretando la parte inferior. Cuando no se utilizan los topes se les puede dar vuelta, primero empujándolos hacia los extremos.

Scanned by CamScanner
گروه مهندسي سيف لند

www.safe-land.ir

1 ESPECIFICACION DEL PRODUCTO

A. Rapid 105, grapadora de mesa.
B. Rapid 106, grapadora de loma con posibilidad de grapado plano.

Los aparatos pueden ser acoplados para el grapado simultáneo de dos o más grapas. El acoplamiento se efectua con cable óptico. Distancia mínima de grapado 60 mm.

Cada aparato está provisto de dobles mecanismos de disparo independientes. Ajuste variable de profundidad de 0 a 100 mm.

El grapado es efectuado automáticamente al ser guiado el material para grapar hacia el brazo de disparo e introducido en el aparato. Pedal de disparo acompaña la Rapid 106 y es accesorio opcional para la Rapid 105.

Los aparatos tienen cabezal grapador fácilmente sustituible.

Los aparatos están provistos de protección de radiointerferencias.

DIMENSIONES

Rapid 105
Anchura: 60 mm (con chapa de base 100 mm)
Largo: 250 mm (con chapa de base 255 mm)
Altura: 238 mm (con chapa de base 245 mm)
Peso: 3,6 kg

Rapid 106
(sin mesa)
Anchura: 60 mm,
(Yunque: 84 mm)
Largo: 250 mm
Altura: 438 mm

Mesa
Anchura: 250 mm
Largo: 150 mm
Peso: 0,7 kg

Peso: 4,2 kg más pedal de disparo 0,7 kg

GRAPAS

C. Grapas originales Rapid 66/6 y 66/8, 210 grapas/cargador.

ACCESORIOS OPCIONALES

D. Cable óptico para el acoplamiento de dos o más grapadoras.

ACCESORIOS OPCIONALES PARA LA RAPID 105

E. Pedal de disparo
F. Tornillo para la sujección de ajuste variable en mesas.
G. Mesa portapieza para sujección de ajuste variable de hasta cuatro grapadoras (del tamaño 145_300 mm). Viene acompañada de dos chapas de montaje.

ACCESORIOS OPCIONALES PARA LA RAPID 106

H. Mesa estrecha (60 mm) con yunque especial. Mesa provista de dos topes, que también pueden ser usados para la fijación de grapadoras acopladas.
I. Guía con accesorios para grapado en lomo para una o más grapadoras.
J. Rapid 252-106 cabezal grapador para grapas de archivo (Rapid 66/6R).
K. Grapa de archivo del tipo Rapid 66/6R.

2 CONEXION

El voltaje está indicado en la placa con el número y modelo (colocada según la figura). Antes de conectar el aparato, controle que el enchufe tenga el voltaje apropiado. Corte la corriente cuando no utilice el aparato.

GRAPAS

Use solamente grapas originales Rapid 66/6 o 66/8. Otras grapas pueden dañar el aparato o producir grapado inferior.

3 RECARGA DE GRAPAS

1. Levante la tapa frontal (3), lo cual impide el grapado.
2. Apriete el fijador del cargador (7) en el frente del cabezal grapador y saque el cargador (6).
3. Recargue las grapas, Rapid 66/6 para material de un grueso de 0 a 2 mm (correspondiente a hasta aproximadamente 20 hojas de papel de copiar 80 g/m2) o Rapid 66/8 para material de un grueso de 2 a 5 mm (correspondiente a hasta aproximadamente 50 hojas).
4. Introduzca el cargador hasta posición fijada.
5. Baje la tapa frontal.

4 AJUSTE DE LA PROFUNDIDAD DE GRAPADO

El aparato está provisto de mecanismos de disparo en ambos lados del cabezal grapador. Estos funcionan de modo independiente.

1. Levante la tapa frontal (3).
2. Gire uno de los botones (10) en sentido opuesto a las agujas del reloj, y, al mismo tiempo, mueva el brazo de disparo (9) a la posición deseada.
3. Suelte el botón. El disparador ya está a punto.
4. El primer brazo de disparo al ser tocado por el material a grapar ejecuta el grapado.

Scanned by CamScanner
گروه مهندسي سيف لند